Genie

GS - 5390 RT

Quattro ruote motrici a trazione controllata per superare pendenze eccezionali.

Ampia piattaforma con resistente pianale in alluminio mandorlato.

Estensione scorrevole da 1,93 m multiposizionabile situata nella parte anteriore della macchina e estensione scorrevole da 1,63 m situata nella parte posteriore.

Parapetti posteriori rimovibili per facilitare carico e scarico di materiale.

Vano motore estraibile per un accesso facilitato ai componenti.

Stabilizzatori idraulici a livellamento automatico standard su entrambe i modelli.

L'altezza di lavoro è di 15,1 m per il GS-4390 e di 18,2m per il GS-5390.
680 Kg di portata
Pendenza superabile 50%
Stabilizzatori idraulici a livellamento automatico
Set doppia estensione idraulica della piattaforma (anteriore e posteriore)
Traslazione proporzionale
Salita a due velocità
Diagnostica per la localizzazione di eventuali guasti a bordo
Due cancelletti d'entrata a chiusura automatica
Pneumatici riempiti a schiuma
Allarme di discesa
Inclinometro con allarme acustico
Avvisatore acustico
Contaore
Cicalina di traslazione

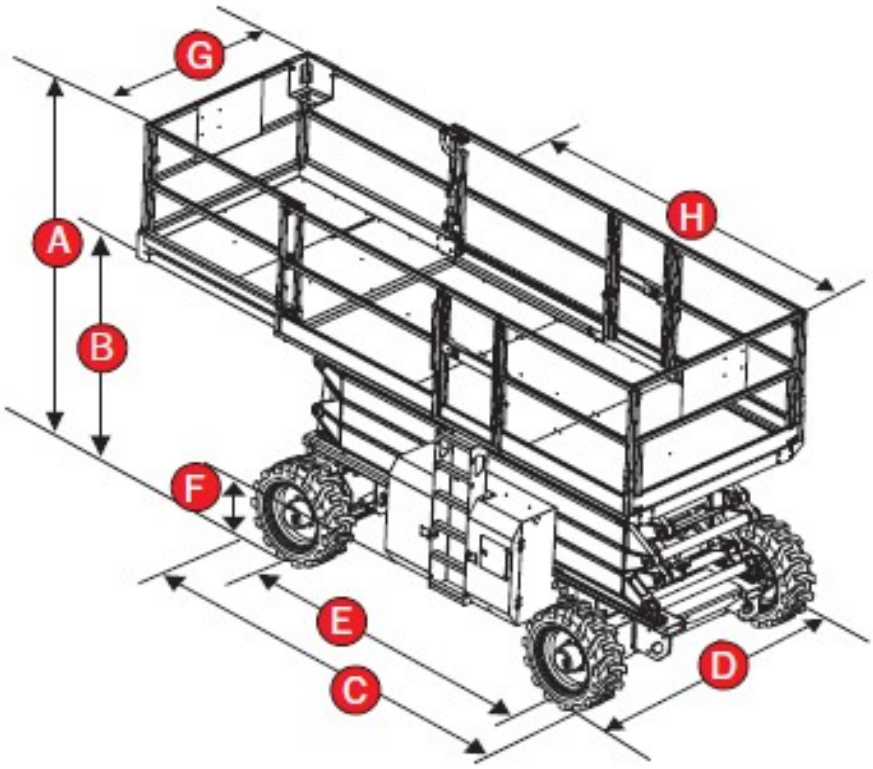

SPECIFICHE TECNICHE

	Altezza di lavoro	**18,2 m**
	Altezza piano calpestio	16,2 m
A	Altezza chiuso (parapetto) CE	3,15 m
	Altezza chiuso parapetto abbassato	2,47 m
B	Altezza chiuso (piattaforma)	2,02 m
C	Lunghezza unità – chiuso con doppia estensione sfilata	non disponibile
	con stabilizzatori	4,88 m
D	Larghezza	2,29 m
E	Interasse	2,92 m
F	Altezza minima da terra	36 cm
G	Larghezza piattaforma	1,83 m
H	Lunghezza piattaforma con estensione singola sfilata	5,4 m
	con estensione doppia sfilata	6,57 m
	Estensione piattaforma standard anteriore	1,52 m
	Portata	680 kg
	Portata estensione piattaforma (massima)	227 kg
	Raggio sterzata esterno	5,33 m
	Raggio sterzata interno	2,16 m
	Alimentazione	Deutz Diesel 56 HP (42 KW)
	Alimentazione ausiliaria	12 V DC
	Velocità di traslazione chiusa	8,0 km/h
	Velocità di traslazione aperta	1,1 km/h
	Velocità di salita/discesa	55/49 sec
	Autolivellamento con stabilizzatori lato/lato	12°
	davanti/dietro	7°
	Comandi	Sollevamento a due velocità e traslazione proporzionale
	Pneumatici	12-21.5 NHS riempiti a schiuma
	Pendenza superabile (4 x 4)	50%
	Trazione	quattro ruote motrici
	Freni multidisco	doppi su ruote posteriori
	Capacità serbatoio carburante	114 litri
	capacità serbatoio olio idraulico	114 litri
	Peso	**8.357 kg**