venpa sud S.r.l.

NOLEGGIO - VENDITA PIATTAFORME

SOLLEVATORI TELESCOPICI
GENIE GTH 2506

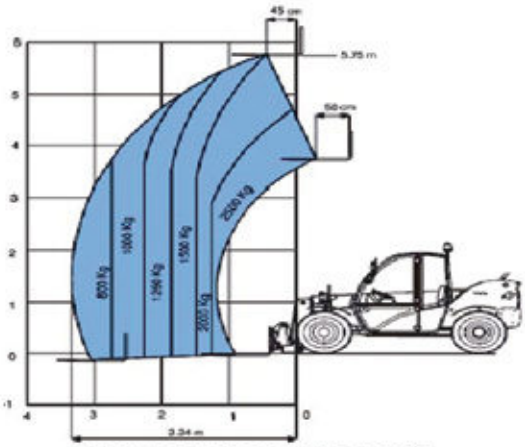

Diagramma di carico con forche rotanti
(L 1200 mm - sezione 100x40 mm)

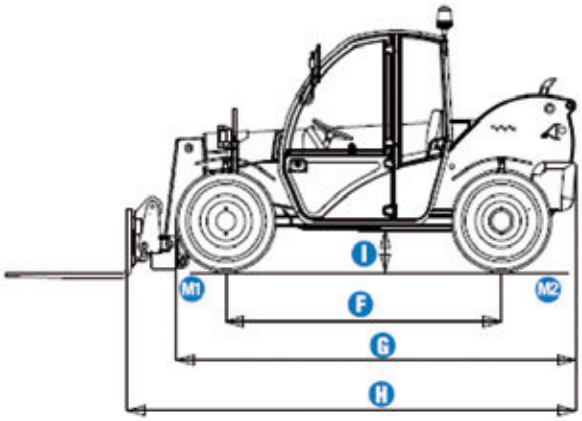

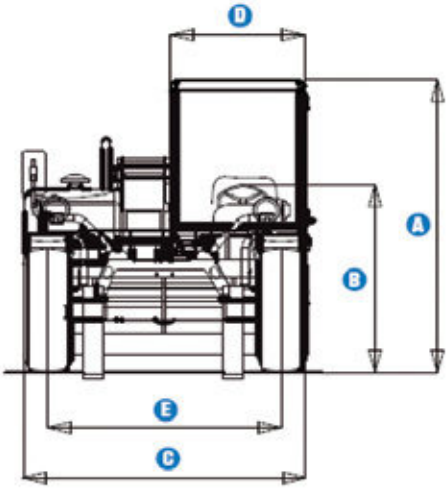

MODELLI	GTH-2506
MISURE	
Altezza massima di sollevamento	5,75 m
Portata max	2,500 m
Portata alla max altezza	2,000 m
Portata al max sbraccio	800 m
Sbraccio massimo in avanti	3,34 m
Sbraccio alla max altezza	45 cm
A Altezza	1,92 cm
B Altezza al volante	1,23 cm
C Larghezza	1,8 m
D Larghezza interno cabina	75 m
E Carreggiata	1,5 m
F Passo	2,28 m
G Lunghezza ai pneumatici anteriori	3,31 m
H Lunghezza alla piastra portaforche	3,72 m
I Altezza libera da terra	36 m
M1 Angolo di attacco	90°
M2 Angolo di uscita	70°